scheda tecnica
technical data sheet

Codice articolo **Product code:**	**2050253**
Descrizione **Description:**	**PATCH CORD CCS INDUSTRIAL CAT. 6 RJ45-RJ45 SCHERMATA F/UTP - T568B** **CCS INDUSTRIAL CAT. 6 SHIELDED F/UTP RJ45-RJ45 PATCH CORD - T568B**

Descrizione

Bretella di collegamento CCS Industrial RJ45-RJ45 di cat. 6 schermata.
Idonea per applicazioni Gigabit Ethernet (IEEE 802.3ab).
La guaina resistente all'olio ed ai raggi UV, rende la patch cord ideale per ambienti industriali, chimici, alimentari e militari.

Description

CAT 6 CCS Industrial RJ45-RJ45 shielded patch cord.
Ideal for Gigabit Ethernet applications (IEEE 802.3ab).
The outer jacket is oil and UV rays resistant, the patch cord is ideal for industrial, chemical, food and military environments.

Prestazioni

Conformità	Categoria 6 – Classe E
Standards	ISO/IEC 11801-1/2:2017 EN 50173-1:2011 ANSI/TIA-568-C.2

Performance

Compliance	Category 6 - Class E
Approvals	ISO/IEC 11801-1/2:2017 EN 50173-1:2011 ANSI/TIA-568-C.2

Caratteristiche costruttive

Tipo di spina	Plug RJ45 Cat 6 schermata
Contatti	In lega di bronzo placcati oro 50 µm
Materiale di isolamento	Termoplastico ad alta resistenza meccanica, ritardante la fiamma tipo UL94V-0
Schema collegamento	T568B
Struttura esterna	Anello di accoppiamento, coperchio con chiusura a baionetta, raccordo di protezione a spirale
Cavo	Cat. 6 F/UTP a 4 coppie bilanciate da 100 Ohm con conduttori in rame rosso flessibile AWG26/7
Schermatura cavo	Foglio Al/PET
Guaina	Resistente ai raggi UV ed all'olio
Diametro	6,5 mm
Colore	Nero RAL 9017
Grado protezione	IP67
Marchiatura cavo	High flex industrial ethernet cable 4PR/26 sun res oil res ETL verified to TIA/EIA 568 C.2 Cat. 6 FTP
Lunghezza	3 mt

Construction characteristics

Plug type	Shielded Cat 6 RJ45 plug
Contacts	Phosphor bronze alloy plated with 50µm of gold
Insulation material	Polycarbonate, high-impact, flame retardant plastic, UL94V-0 rated
Wiring scheme	T568B
External body	Coupling ring, bayonet-lock cap, protecting spiral
Cable	F/UTP CAT6, shielded 4-pair cable (100 Ohm), AWG 26/7 flex bare copper conductors
Cable shield	Al/PET foil
Jacket	UV and oil resistant
Diameter	6,5 mm
Color	Black RAL 9017
Protection degree	IP67
Cable printing	High flex industrial ethernet cable 4PR/26 sun res oil res ETL verified to TIA/EIA 568 C.2 Cat. 6 FTP
Length	3 mt

Caratteristiche meccaniche

N° cicli di inserzione spine	Min. 750 cicli
Tenuta	50N per 60 sec

Mechanical properties

Insertion-extraction life	Min. 750 cycles
Retention	50N per 60 sec

Condizioni di utilizzo e stoccaggio

Temperatura di stoccaggio	Da -40°C a +70°C
Temperatura di lavoro	Da -10°C a +60°C
Umidità relativa	Max. 93% senza condensazione

Environmental conditions

Storage temperature	From -40°C to +70°C
Operating temperature	From -10°C to +60°C
Relative humidity	Maximum non-condensing 93%

scheda tecnica
technical data sheet

Codice articolo **Product code:**	**2050253**
Descrizione **Description:**	**PATCH CORD CCS INDUSTRIAL CAT. 6 RJ45-RJ45 SCHERMATA F/UTP - T568B** **CCS INDUSTRIAL CAT. 6 SHIELDED F/UTP RJ45-RJ45 PATCH CORD - T568B**

Caratteristiche elettriche	
Resistenza di contatto	Max. 20 mOhm
Resistenza di isolamento	Min. 500 MOhm @100 Vdc
Corrente limite	1,5 A
Impedenza caratteristica	100 Ohm

Electrical properties	
Contact resistance	Max. 20 mOhm
Insulation resistance	Min. 500 MOhm @100 Vdc
Current rating	1,5 A
Impedenza caratteristica	100 Ohm

Confezionamento	
Confezione sacchetto PE	250x210 mm – 1pz
Ogni confezione include	- 1 patch cord CCS Industrial RJ45-RJ45 F/UTP Cat 6 L=3 mt

Packaging	
Packing PE bag	250x210 mm – 1pz
Each package includes	- 1 CCS Industrial Cat 6 RJ45-RJ45 F/UTP patch cord L=3 mt

PROPRIETA' TRASMISSIVE / TRANSMISSION PROPERTIES												
Freq	MHz	1	4	10	16	20	31.25	62.5	100	155	200	250
NEXT	min (dB)	66	65.3	59.3	56.2	54.8	51.9	47.4	44.3	41.4	39.8	38.3
PS-NEXT	min (dB)	64	63.3	57.3	54.2	52.8	49.9	45.4	42.3	39.4	37.8	36.3
RL	min (dB)	-	23	23	23	23	23	23	23	21.1	20	19

SCHEMA COLLEGAMENTO/WIRING DIAGRAM

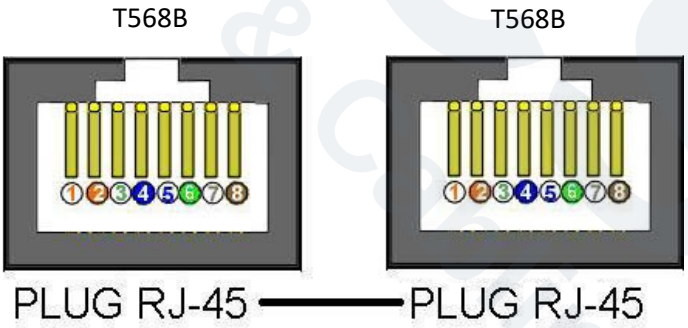

Codice articolo **Product code:**	**2050253**
Descrizione **Description:**	**PATCH CORD CCS INDUSTRIAL CAT. 6 RJ45-RJ45 SCHERMATA F/UTP - T568B** **CCS INDUSTRIAL CAT. 6 SHIELDED F/UTP RJ45-RJ45 PATCH CORD - T568B**
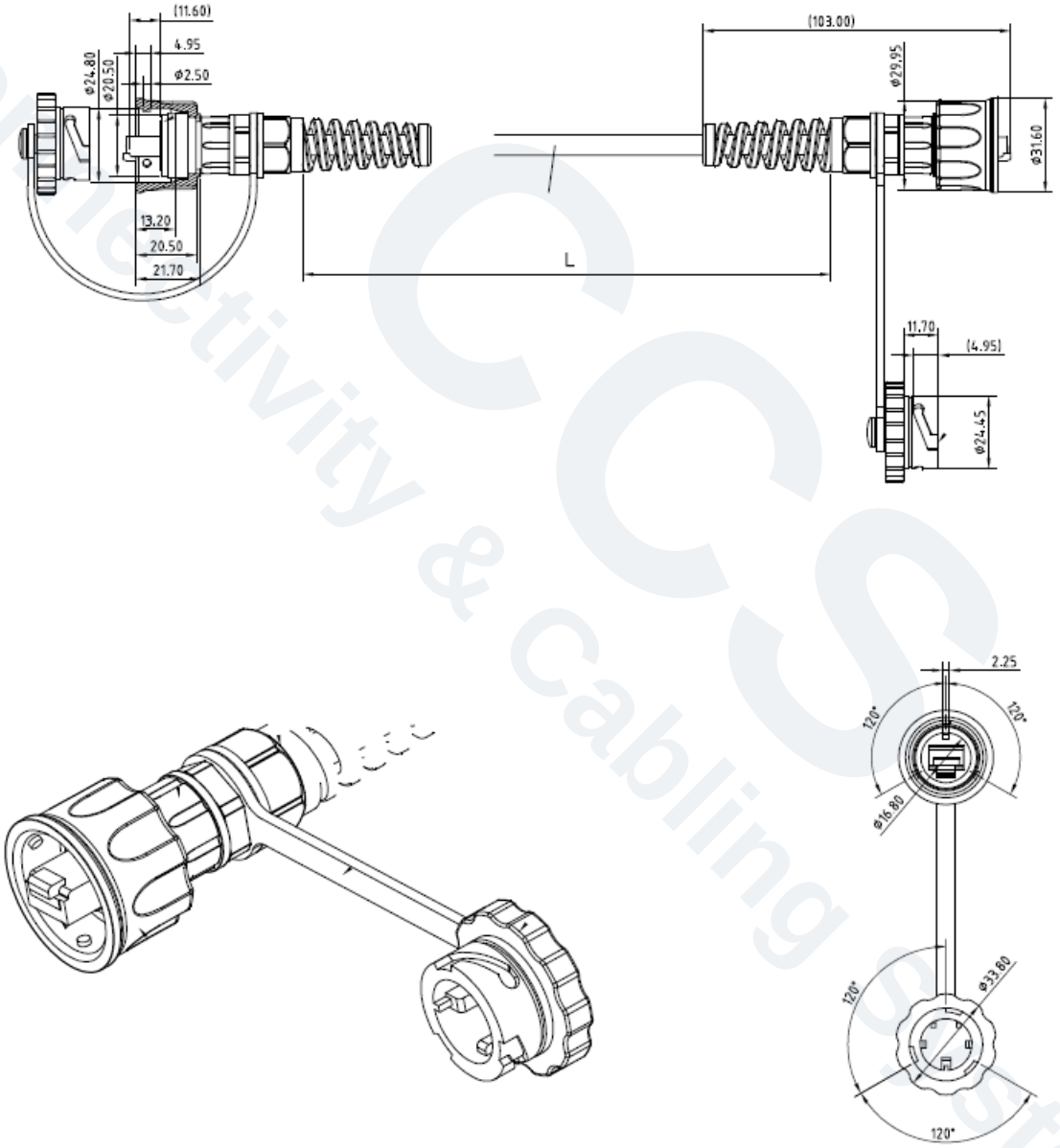
DISEGNO TECNICO/TECHNICAL DRAWINGS